241-A55-VM

Projet 2

Rapport Final

Mardi 24 janvier 2023

Préparé par: Paul-Édouard Lainé

JLR : _____

- : _____

Table des matières

241-A55-VM 1
1. Introduction 5
1.1 Description du projet 5
2. Ce gabarit Justifications des solutions retenues 5
2.1 Dispositif de centrage 5
2.1.1 Rôle 5
2.1.2 Matériau utilisé 5
2.2 Écrou du dispositif de centrage 5
2.3 L pin ou T pin 5
2.3.1 Rôle 5
2.4 Plaque du gabarit. 5
2.4.1 Rôle 5
2.4.2 Matériau utilisé 6
2.5 Bouton d'appui (Rest buttons) 6
2.5.1 Rôle 6
2.5.2 Matériau utilisé 6
2.5.3 Précision dimensionnelle 6
2.6 Canons 6
2.6.1 Rôle 6
2.6.2 Matériau utilisé 7
2.7 Pattes (Jig legs) 7
2.7.1 Rôle 7
3. Modélisation 3D Images 7
3.1 Voici une vue axonométrique du gabarit complet 7
3.2 Vue de face 7
4. Analyse de tolérances dimensionnelles et géométriques 8
4.1 Ajustements. 8
4.2 Ajustements PC-DC-PG : 8
4.2.1 Ajustement PC-DC 8
4.2.2 Ajustement DC-PG 8

4.2.3 Ajustement RS-PG 8
4.2.4 Ajustement CANON-PG 9
5. Mise en Plans assemblage et détails 9
5.1 MEP de la pièce client PC 9
5.2 Assemblage 9
5.3 MEP du dispositif de centrage 10
5.4 MEP de la plaque de gabarit 11
6. Barême de correction 11
7. Solidworks 22-23 12
8. Références 13
8.1 Documents écrits (word, pdf) 13
8.1.1 Machinery Hdbk 27 13
8.1.2 Catalague Carlane 13
8.1.3 Jergens 13
8.1.4 Notes de Cours 13
8.2 Sites Internet 13
8.3 Rencontres avec des compagnies, personnes, visites 13
9. INSTRUCTIONS DE REMISE 13
9.1 Appellation du dossier de remise final : 13
9.1.1 Le dossier « CAD modélisation 3D » 13
9.1.2 Le dossier « croquis, images, photos, etc » 13
9.1.3 Le dossier « Rapport du projet » 13
9.1.4 Le dossier « Tolérancement dimensionnel et géométriques » 13
9.1.5 Le dossier « Dessins de définition 2D » 13
9.1.6 Etc 14

1. Introduction

1.1 Description du projet

Ce gabarit permet de percer des trous sur un cercle de boulonnage. La référence est l'alésage central de la pièce. Nous avons 4 trous à percer, répartis de façon égale sur le cercle de boulonnage. Ce gabarit est constitué de :

2. Ce gabarit Justifications des solutions retenues

2.1 Dispositif de centrage.

2.1.1 Rôle

Sert à positionner la pièce autour de l'axe central

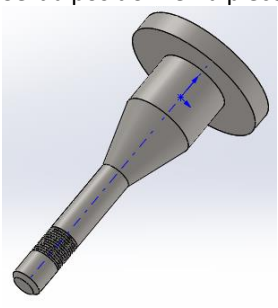

Figure 1

2.1.2 Matériau utilisé

Le matériau du DC est de l'acier 4130. Il résiste à l'abrasion et à l'usure

2.2 Écrou du dispositif de centrage

Il sert à immobiliser la PC sur le gabarit. C'est un écrou en acier inoxydable qualité 3B.

Figure 2

2.3 L pin ou T pin

2.3.1 Rôle

Quand un premier trou est percé, la pin maintient la pièce client en place en éliminant la rotation sur les 3 axes

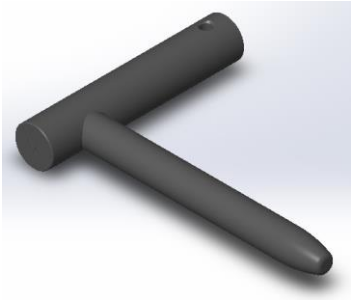

2.4 Plaque du gabarit.

2.4.1 Rôle

On peut mettre les canons de perçcages, les jiglegs, les bouttons d'appui et le dispositif de centrage.

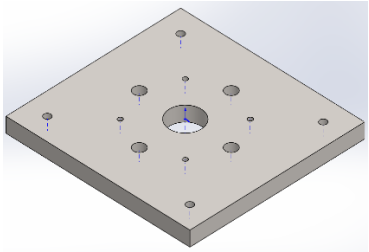

2.4.2 Matériau utilisé

Acier

2.5 Bouton d'appui (Rest buttons).

2.5.1 Rôle

Garder une distance entre la plaque de gabarit et la pièce pour faciliter l'évacuation des copeaux.

2.5.2 Matériau utilisé

acier

2.5.3 Précision dimensionnelle

Sdsf (voir Carlane

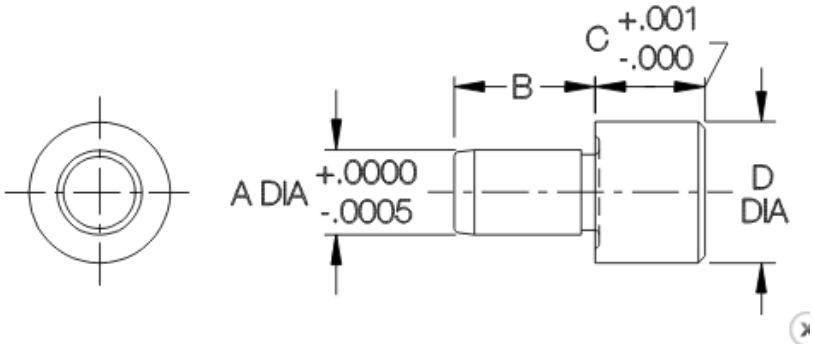

2.6 Canons

2.6.1 Rôle

Outil de guidage pour le foret

2.6.2 Matériau utilisé

Acier allié avec un % de carbone élevé pour avoir une dureté HRC 53 pour pouvoir résister au frottement du forêt

2.7 Pattes (Jig legs)

2.7.1 Rôle

Élever le gabarit à une certaine hauteur

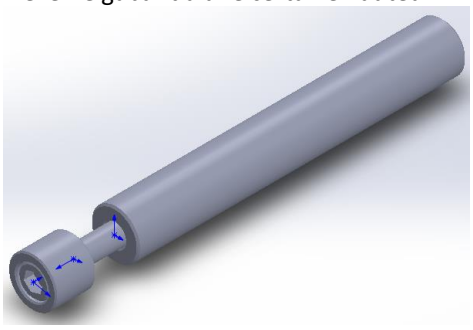

3. Modélisation 3D Images

3.1 Voici une vue axonométrique du gabarit complet

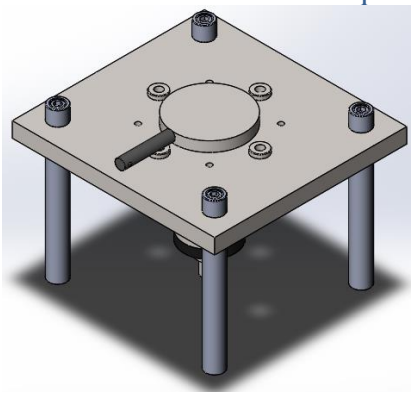

3.2 Vue de face

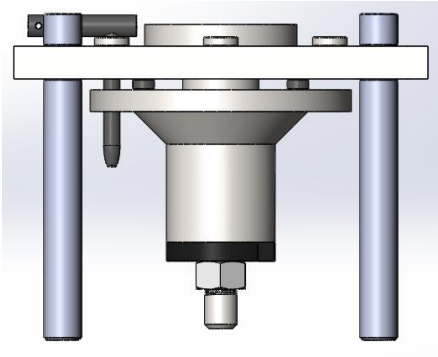

4. Analyse de tolérances dimensionnelles et géométriques

4.1 Ajustements.

4.2 Ajustements PC-DC-PG :

4.2.1 Ajustement PC-DC

Voici les ajustements recommandés entre PC et Dc

MH RC3 ENTRE DISPO.C ET TROU MOYEU

DIA TROU PC	=	1,7500
TOL min	=	0
TOL MAX	=	0,001
J2	=	1,75000
J2Max	=	1,75100
J2min	=	1,75000
ITJ2	=	0,00100

	CLEARANCE	HOLE	SHAFT
min	0,001	0	-0,001
MAX	0,0026	0,001	-0,0016

ITJ	=	RCMax	-	RCmin
ITJ	=	0,0026	-	0,001
ITJ	=	0,00160		

J	=	J2	-	J1
JMax	=	J2Max	-	J1min
J1min	=	J2Max	-	Jmax
J1min	=	1,75100	-	0,00260
J1min	=	1,74840		
J	=	J2	-	J1
Jmin	=	J2min	-	J1Max
J1Max	=	J2min	-	Jmin
J1Max	=	1,75000	-	0,00100
J1Max	=	1,74900		

ITJ	=	ITJ1	+	ITJ2
ITJ1	=	ITJ	-	ITJ2
ITJ1	=	0,0016	-	0,00100
ITJ1	=	0,00060		
0,00060				

ERREUR #1	=	ITJ
	=	0,00160

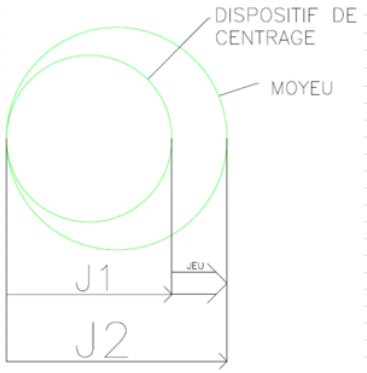

4.2.2 Ajustement DC-PG

Voici les ajustements recommandés entre DC etPG

1H FN1 ENTRE DISPO C. ET PLAQUE GABARI

DISPO C.	=	1,7500
TOL min	=	-0,00160
TOL MAX	=	-0,0010
I2	=	1,75000
S2Max	=	1,74900
S2min	=	1,74840
ITS2	=	0,00060

	CLEARANCE	HOLE	SHAFT
min	0,0004	0	0,001
MAX	0,0014	0,0006	0,0014

ITS	=	FNMax	-	FNmin
ITS	=	0,0014	-	0,0004
ITS	=	0,00100		

S	=	S2	-	S1
SMax	=	S2Max	-	S1min
S1min	=	S2Max	-	SMax
S1min	=	1,74900	-	0,00140
S1min	=	1,74760		
S	=	S2	-	S1
Smin	=	S2min	-	S1Max
S1Max	=	S2min	-	Smin
S1Max	=	1,74840	-	0,00040
S1Max	=	1,74800		

ITS	=	ITS1	+	ITS2
ITS1	=	ITS	-	ITS2
ITS1	=	0,00100	-	0,00060
ITS1	=	0,00040		
ITS1	=	S1Max	-	S1min
ITS1	=	1,74800	-	1,74760
ITS1	=	0,00040		

ERREUR #2		
INTERFÉRENCE A2	=	0

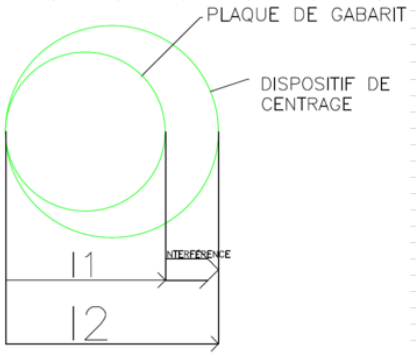

4.2.3 Ajustement RS-PG

Voici les ajustements recommandés entre les buttons d'appui et PG

EST BUTTO	=	0,2500
TOL min	=	-0,0005
TOL MAX	=	0
I2	=	0,25000
S2Max	=	0,25000
S2min	=	0,24950
ITS2	=	0,00050

S	=	S2	-	S1
SMax	=	S2Max	-	S1min
S1min	=	S2Max	-	SMax
S1min	=	0,25000	-	0,00075
S1min	=	0,24925		
S	=	S2	-	S1
Smin	=	S2min	-	S1Max
S1Max	=	S2min	-	Smin
S1Max	=	0,24950	-	0,00010
S1Max	=	0,24940		

MH FNI ENTRE REST BUTTON ET PLAQUE GABARIT

	CLEARANCE	HOLE	SHAFT
min	0,0001	0	0,0005
MAX	0,00075	0,0004	0,00075

ITS	=	FNMax	-	FNmin
ITS	=	0,00075	-	0,0001
ITS	=	0,00065		
ITS	=	ITS1	+	ITS2
ITS1	=	ITS	-	ITS2
ITS1	=	0,00065	-	0,00050
ITS1	=	0,00015		
ITS1	=	S1Max	-	S1min
ITS1	=	0,24940	-	0,24925
ITS1	=	0,00015		

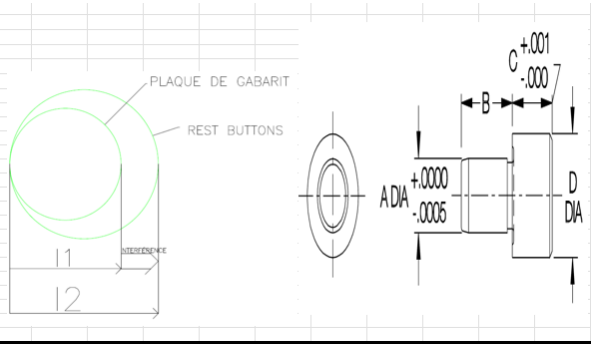

4.2.4 Ajustement CANON-PG

Voici les ajustements recommandés entre les canons de perçage et PG

CANON 6/8 OD/ ID 3/8		
SHAFT	:	
MAX	=	0,6267
MIN	=	0,6264
HOLE		
MAX	=	0,626
MIN	=	0,6257
DIA ID	=	0,375
MAX		0,3755
MIN		0,3751
DIA FORET	=	0,375
MAX	=	0,375
MIN	=	0,374

ERREUR #3				
ERREUR #3	=	DIA MAX ID	-	DIA MIN FORET
	=	0,3755	-	0,374
	=	0,0015		

Standard ID Tolerance:

From #80 to 1/4"	+.0001/+.0004
Over 1/4 to 3/4"	+.0001/+.0005
Over 3/4 to 1-1/2"	+.0002/+.0006
Over 1-1/2 to 2-3/4"	+.0003/+.0007

ELEMENT AND DIMENSIONAL TOLERANCES

Parts of the Technical Section were reprinted from the Metal Cutting Tool Handbook with perm

Two, Three, and Four Flute Drills

Diameter at Point

Drill Diameter Range (inclusive)		Tolerance
#97 to #81	(.0059 to .0130)	+.0002 to – .0002
Over #81 to 1/8"	(Over .0130 to .1250)	+.0000 to – .0005
Over 1/8" to 1/4"	(Over .1250 to .2500)	+.0000 to – .0007
Over 1/4" to 1/2"	(Over .2500 to .5000)	+.0000 to – .0010
Over 1/2" to 1"	(Over .5000 to 1.0000)	+.0000 to – .0012
Over 1" to 2"	(Over 1.0000 to 2.0000)	+.0000 to – .0015
Over 2" to 3-1/2"	(Over 2.0000 to 3.5000)	+.0000 to – .0020

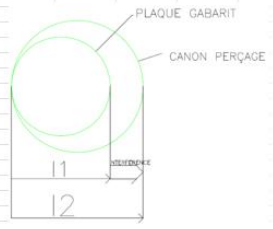

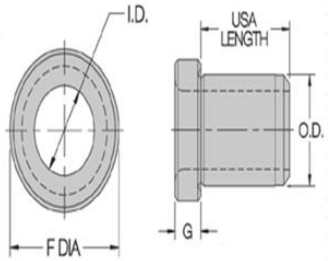

5. Mise en Plans assemblage et détails

5.1 MEP de la pièce client PC

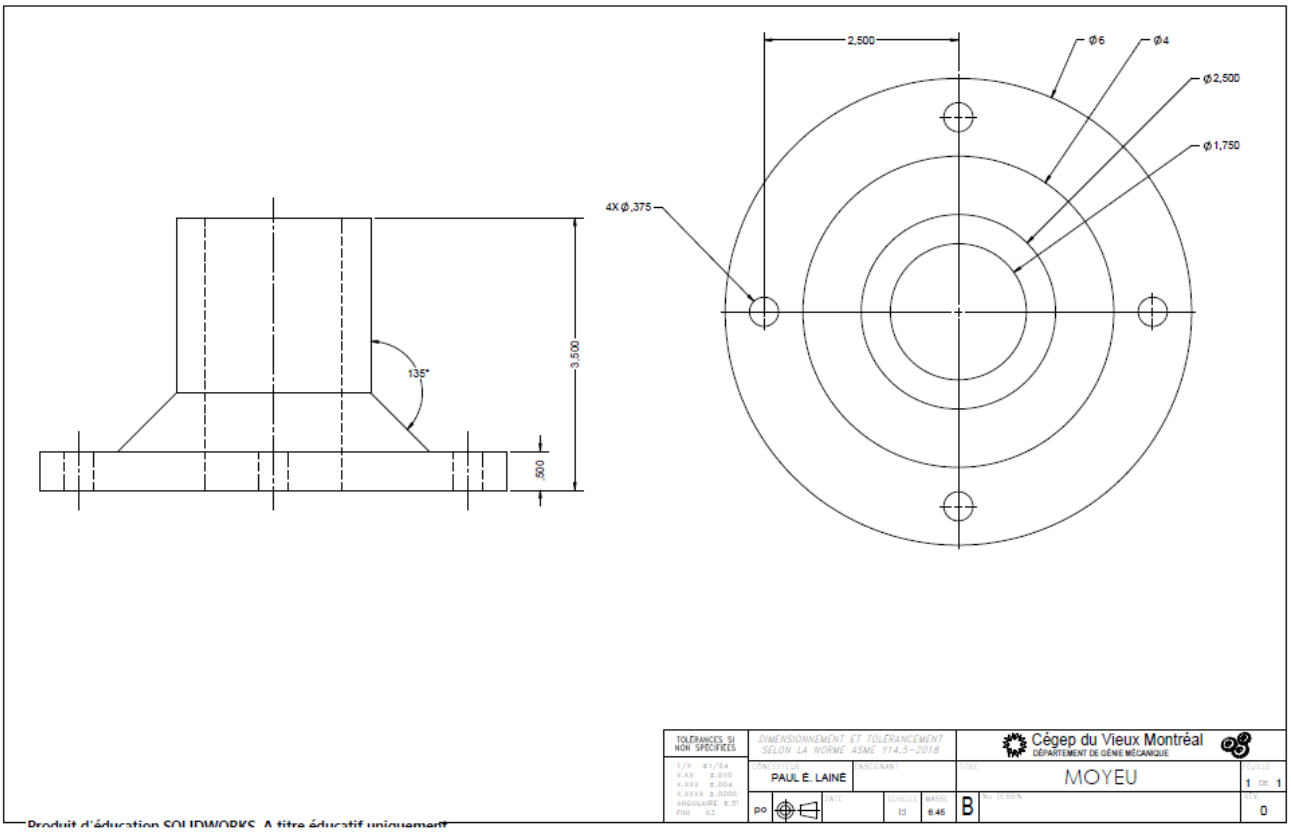

5.2 Assemblage

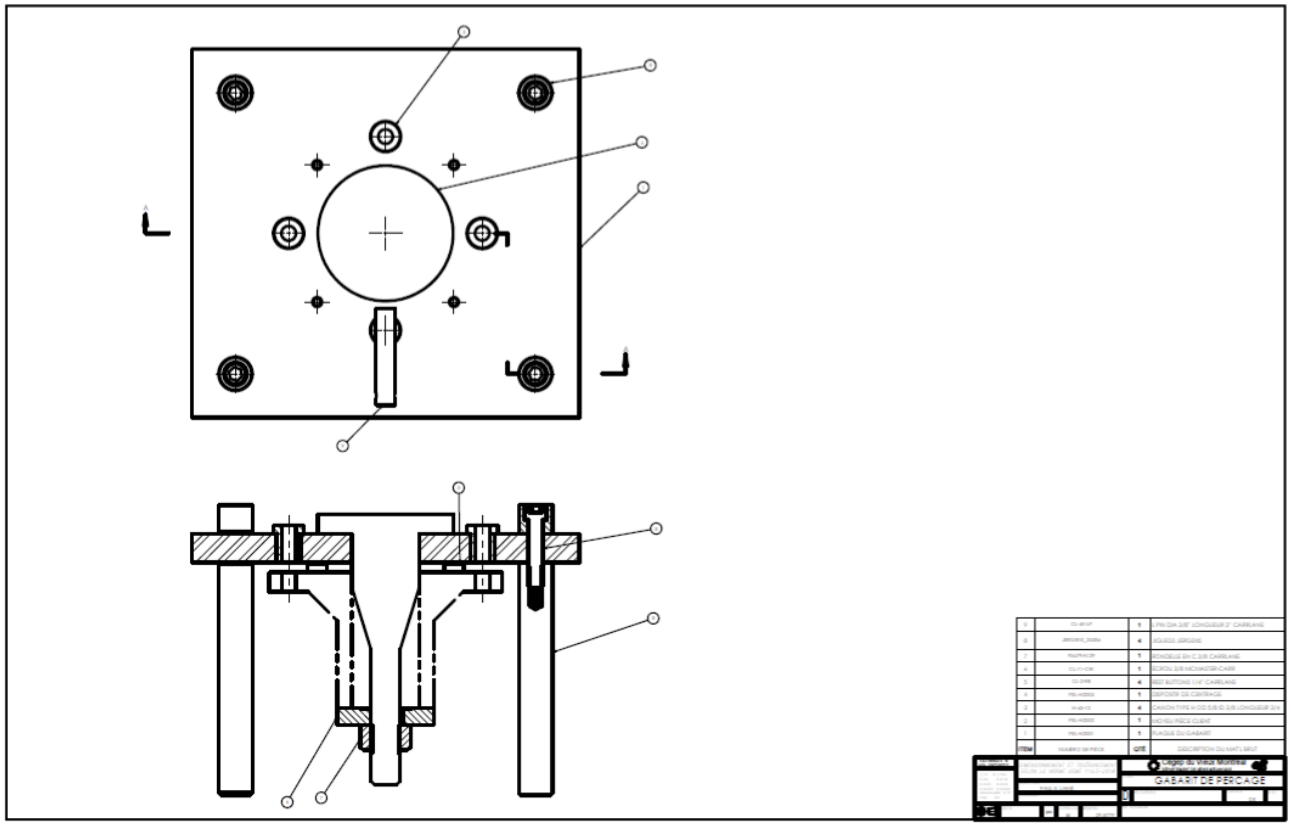

5.3 MEP du dispositif de centrage

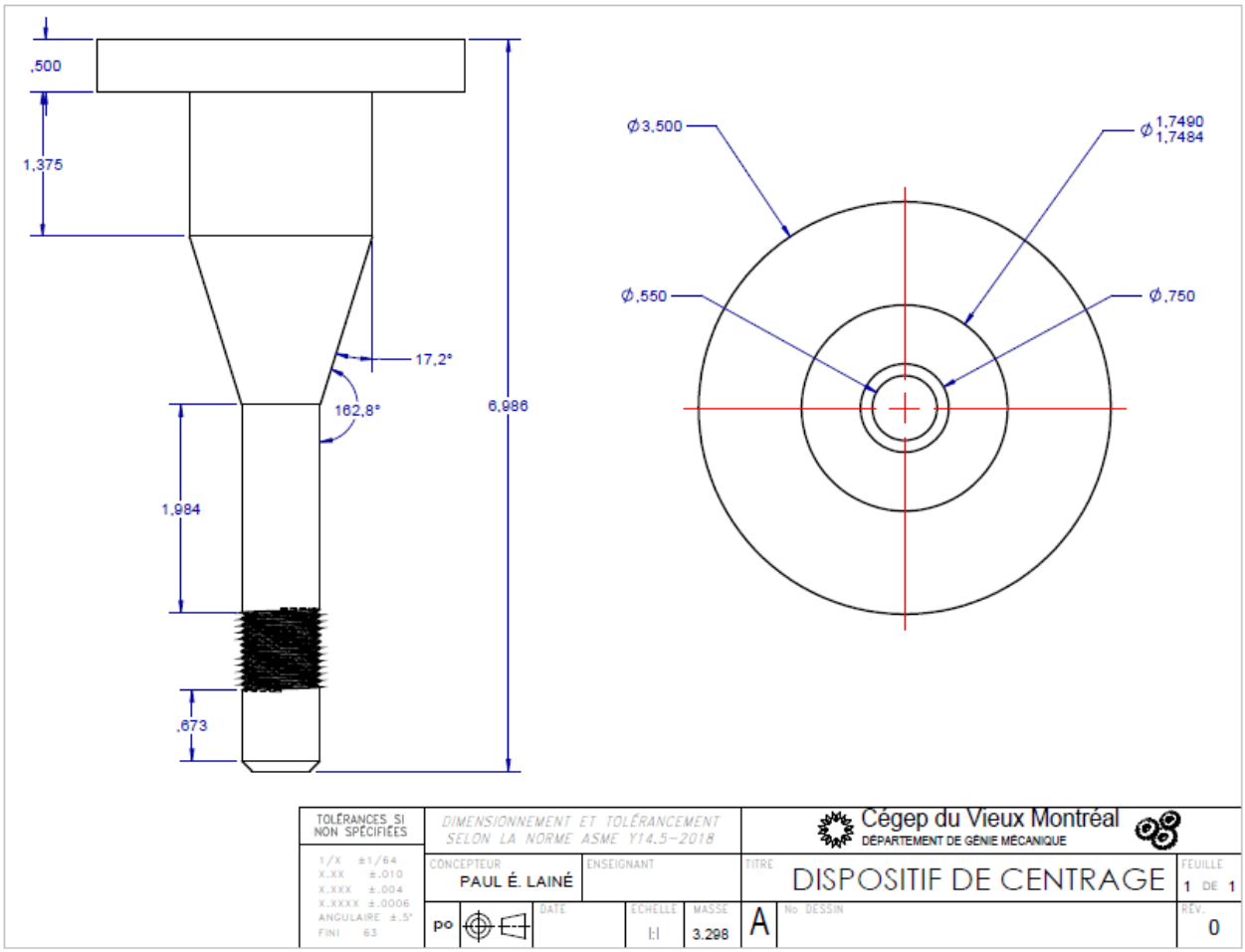

5.4 MEP de la plaque de gabarit

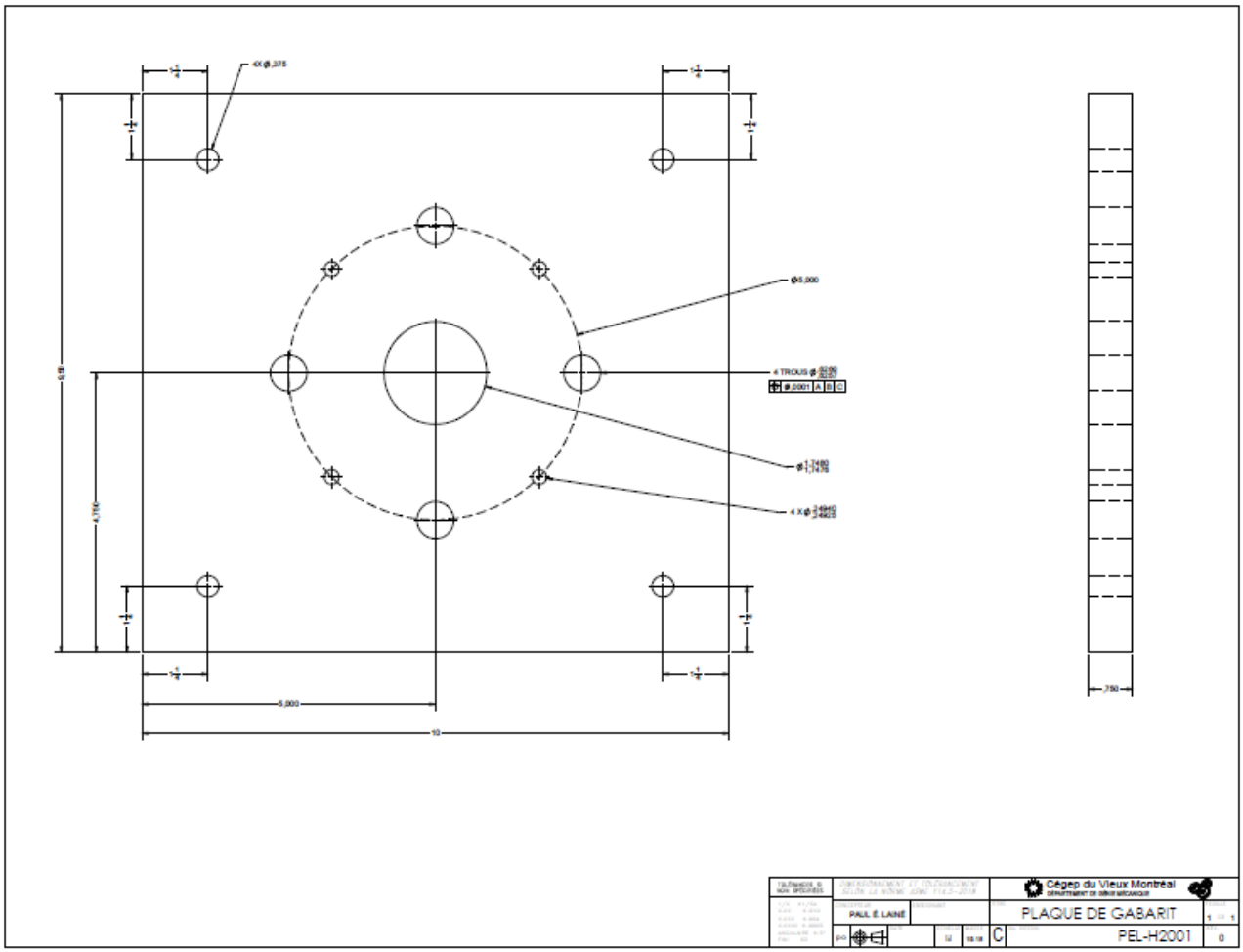

6. Barême de correction

Évaluation du premier projet							
Nom:	-	-		-			
Date de remise:	-						
-							
1- Rapport							
	Composition/ présentation du document, orientation des feuilles		/	20,00			
	TdM		/	5,00			
	Justification		/	10,00			
	Français		/	10,00			
					0,00	/	***45,00***
2- Conception							
	Modélisation / Organisation des fichiers - Pack-Go		/	10,00			
	Satisfaire au cahier des charges fonctionnelles		/	10,00			
	Isostatisme		/	5,00			
	Choix des composantes de mise en position et de maintien en position		/	5,00			
	Dimensions PC			10,00			
	Rigidité - Proportion du gabarit			5,00			
	Fonctionnalité du gabarit		/	10,00			
					0,00	/	***55,00***
3- Dessins							
	PC en lignes fantômes		/	10,00			
	Axes		/	10,00			
	Nomenclature		/	10,00			
	Choix des Coupes et sections		/	10,00			
	Hachures		/	10,00			
	Représentation- Désignation des élts d'assemblage		/	10,00			
	Cotation (Manquantes, Origine, Hierarchisation précision F, ,xxx, .xxxx, TGD - symbole et tol projetée)		/	20,00			
	Cotation Position		/	10,00			
	Cotation Utilisation des calculs Excel		/	10,00			
	MEP (4 min)		/	40,00			
					0,00	/	***140,00***
4- Cotation TGD							
	Calculs TGD - Ajustements		/	10,00			
	Calculs TGD - Transfert de cotes		/	10,00			
	Calculs TGD - Dessins / Illustrations		/	10,00			
	Organisation Excel Formules, etc		/	10,00	0,00		
						/	***40,00***
		0,00	/	**280,00**			
	Total	**0,00**		100			

7. Solidworks 22-23

Ci-joint les informations pour l'installation de Solidworks sur votre ordinateur personnel

Voici la procédure à suivre pour que vos étudiants et enseignants accèdent aux SEK 2022-2023:

• Allez à: www.solidworks.com/SEK

• Utilisez le code SEK-ID = XSEK12

• Choisissez la version 2022-2023 de SOLIDWORKS

• Pendant le téléchargement, les utilisateurs auront besoin du numéro de série SEK spécifique de l'école pour installer et activer.

Votre numéro de série : SEK LAB de 300 : 90200053660683978DR7HTK3

8. Références

8.1 Documents écrits (word, pdf)

8.1.1 Machinery Hdbk 27

8.1.2 Catalague Carlane

8.1.3 Jergens

8.1.4 Notes de Cours

8.2 Sites Internet

www.Carrlane.com
www.jergins.com

8.3 Rencontres avec des compagnies, personnes, visites

9. INSTRUCTIONS DE REMISE

AVERTISSEMENT : toute non-conformité entrainera automatiquement des pénalités.

9.1 Appellation du dossier de remise final :

Le dossier de remise final appelé : « P1_Nom de famille_23_MM_JJ » doit être « zippé ».
Il devra comprendre

9.1.1 Le dossier « CAD modélisation 3D »

Il sera appelé ***P1_3D_23_MM_JJ.*** Ce dossier contient l'intégralité des fichiers CAD 2D et 3D sous forme « PACK AND GO »

9.1.2 Le dossier « croquis, images, photos, etc »

Il sera appelé ***P1_Croquis_23_MM_JJ.*** Ce dossier contient tout document pertinent ayant servi à l'élaboration du projet

9.1.3 Le dossier « Rapport du projet »

Il sera appelé ***P1_RF_23_MM_JJ.*** On trouvera le rapport Word, les dessins d'illustrations qui seront placés dans ce rapport et tout autre information pertinente.

9.1.4 Le dossier « Tolérancement dimensionnel et géométriques »

Il sera appelé ***P1_TGD_23_MM_JJ.*** Ce dossier contient le chiffrier excel, les dessins d'illustrations qui seront placés dans le chiffrier et tout autre information pertinente.

9.1.5 Le dossier « Dessins de définition 2D »

Il sera appelé ***P1_2D_23_MM_JJ.*** Ce dossier contient exclusivement les fichiers d'impression pdf des mises en plan.

9.1.6 Etc